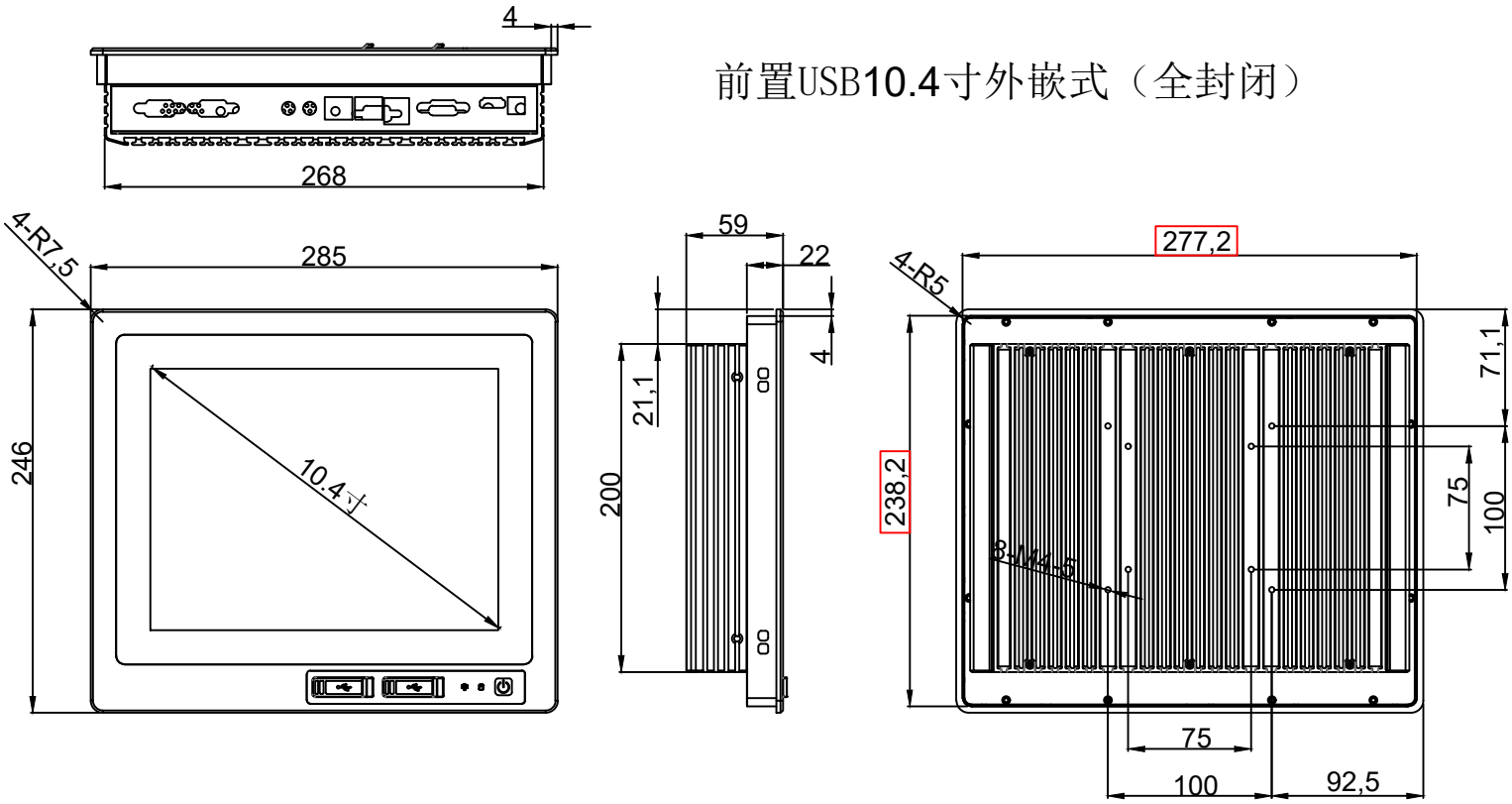前置USB10.4寸外嵌式（全封闭）